小功率操作面板（MI-OP-A1）外形尺寸及安装开孔尺寸　　单位：mm

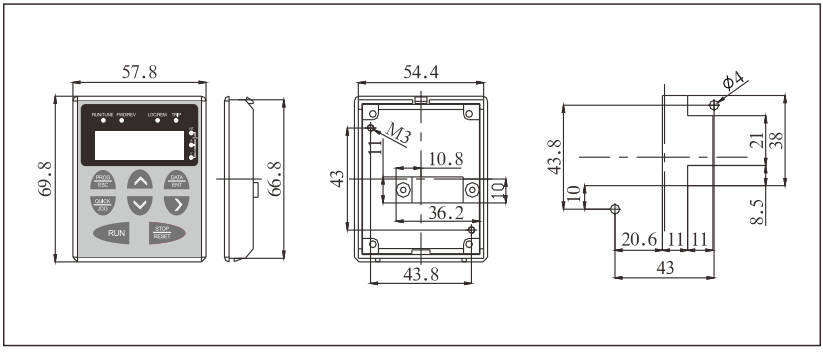
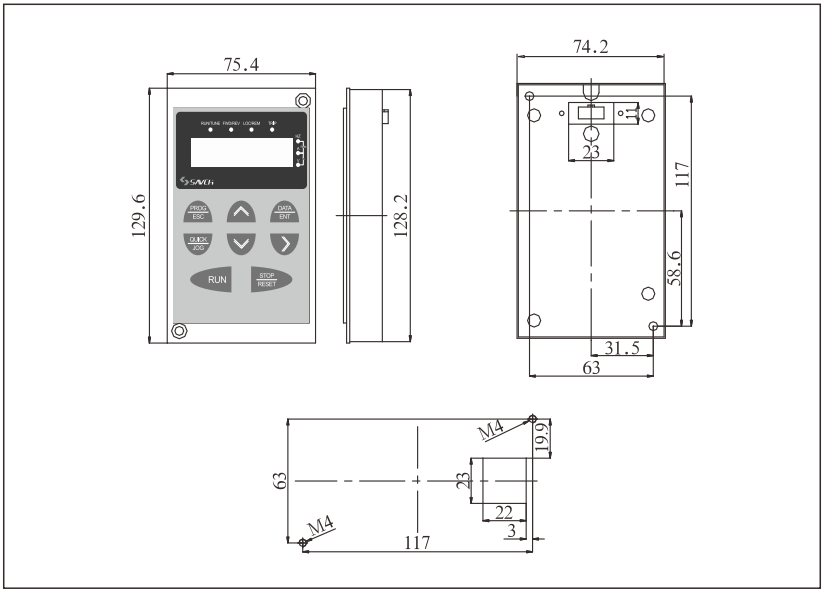
大功率操作面板（MI-OP-B1）外形尺寸及安装开孔尺寸　　单位：mm